兒童日報

內政部登記證京警川字第九十四號　今天出版壹張

中華四川郵政局登記第四二三號認爲第一類新聞紙類

第一〇一五號

兒童日報社發行

民國三十五年十月十五日創刊

社址 成都槐樹街　電話 一九六八　營業部 成都牛逕橋(?)

價目 廣紙 每份貳分伍角(?)　白紙 每份[illegible]

桂林情況很難說 共軍又要打四川

△湖南省西南部，接近廣西省境的零陵縣，和道縣的國軍，現已撤退。

△香港的外國通訊社說：白崇禧部的國軍，自動從桂林撤出，城內的秩序，由保安隊維持，但政府說沒有這回事。

△陳納德會到桂林，商談組織國際空軍，幫助國軍打戰的事。現在他又在廣東省以南的海南島，與白崇禧、陳濟棠、余漢謀等討論這事。

△香港消息：共黨電台廣播說：共軍預備從湖南、湖北、陝西、甘肅等省，分路來打四川。國軍也正在作防禦的準備。

（海南島地圖）

蔣總裁要到重慶來

據香港廣播的重慶消息說：政府遷移的工作，已經完成；蔣總裁最近要從台灣到重慶來。

本報彩色畫刊今日出版

本報彩色畫刊，原定昨天出版，因爲前兩天下雨，照像製版困難，以致印刷遲延，改成今天出版！以後每週星期三印出，隨報附送，不另加價。

台灣運動會已經開幕了

（台灣訊）本省第四屆全省運動會，已於台灣光復紀念日（二十四日），在台北市開幕；大會日期爲五天，各市縣參加競賽的選手，一共有一千九百零九人。

又訊：台灣光復節，蔣總裁和陳誠，都會作文訓勉台胞。

二區一校開國民教育研究會

（本市訊）成都市二區一校，上星期六下午，開國民教育研究會，市府廖督學會來參加。會中討論的題目是『如何實施民教？』開會時情緒熱烈，發言踴躍；自兩點鐘起，到上燈的時候才散會。聽說還要將開會的紀錄，呈報市政府，作參考資料。

又訊：本校向來注重實際，所以畢業班同學，給學校送禮，也送實用的東西；他們除自製電鈴等教具外，並應目前的需要，特購油印機全套送給母校，以作紀念。

·營養知識·

多吃蔬菜的好處

·小朋友吳繼琳·

多吃蔬菜的好處很多，因爲蔬菜裏面含有人體所需要的維他命。所以要多吃蔬菜，一定才會使身體健康。

我家的後面，有一位老太婆，是替人做工的，已經有八十一歲了。她身體的肌肉，雖不很多，但很強健，骨骼也很健康；並她能担一担水。她是在皇城附近的菜園裏住家，就去撿一些菜來吃。這些菜，都是別人不要的，但她拿來當飯吃。她從來沒有吃過肉類，而她的身體很好。別人看她可憐，叫她去幫傭，她吃了很多的飯菜，反而無力了，於是又回到破爛的菜園裏，天天吃剩下的蔬菜，身體又強壯，得很！

由這件事，我們可以知道吃小菜的好處，希望大家要多吃小菜，才能使身體強健。

小記者注意

小記者的工作，主要是採訪學校新聞，和關於兒童方面的消息。請小記者多寫新聞稿，少寫文章來！

採訪部啓

運動的重要

本市七區中心校六下伍玉瓊

今天我起來的時候，院子裏東一個水潭，西一個水潭。我問媽媽：『昨晚上是否下了雨』？媽媽說：『唉！今天眞正是星期日，你竟會睡得熟啊，昨晚上不是下了雨，又是什麼呢』？

起床後，我就梳洗完畢，便在院子裏和鄰家姊姊打板羽球。爸爸說：『運動對於你的身體很有關係，但要有一定的時間運動，一定的時間工作，一定的時間遊玩。例如：一個人的身體好，學問好，但品性不好，便像汪精衛一樣；他的身學都好，但是沒有品德，竟會被人唾罵。如果你的身體好；品性好但是學問不好，便會像電燈沒有電，也是沒有作用；反之，你的品學好，但是身體不好，就會像小鳥有翅不能飛一樣。』所以，小學生應該多以運動來鍛鍊自己的身體，努力求學培養自己的學識和品德才行。

我們的話

細菌的利害

樹德女子初中黃吉玉

我們都以爲細菌是對於我們生活有害的東西，如各種傳染病，都是它在作祟。可是實際上，我認爲它對於人類生活有益的地方，也確實多。如醬油等食品的製成，有賴於它；植物的生長，有賴於它；屍體的腐化，也有賴於它。利害雙方比起來，還是利多而害少呢！

自然，傳染病原的細菌，確是我們的仇敵；但這些仇敵，只能在孱弱的身體裏搗亂。我們要能保持身體的強健，它便沒有同我們爲難的機會了。

細菌的繁殖很快，如果境界適宜，只要幾天，我們的整個地球，便只有它生存了。但爲什麼又沒有這現象呢？原因是好在絕對適宜於它的環境是沒有，所以它的繁殖也就有了限制啊！

格言

▲六時起床，十時早餐，六時晚餐，十時睡覺，長久這樣，可享百歲的壽。

▲醫生如果不能治好你的病，可用這三件事代替：一、休息；二、快樂；三、節食。

▲養生的方法：主要是「不怒，節慾，少食，多動」八字。

笑話

誇張的婦人

省成初中臧全

有兩個婦人，都替丈夫誇張。甲婦道：『我的丈夫，能在水中一小時，不把頭露出水面』；乙婦說：『我的丈夫，自去年入水後，至今尚未出來』！

▲體育遊戲▼

老鷹捉小雞

一、（排列）一路縱隊，選一人做老鷹，一人做母雞；其餘的人，依次用手握住前面人的袴帶做小雞。

二、（方法）老鷹站在母雞的前面，約五六公尺處，母雞則張開兩臂，保護背後的許多小雞。開始時，老鷹左右繞追母雞背後尾端的小雞，許多小雞則向左右躲避老鷹。

三、（規則）

1. 老鷹不准推開母雞捉小雞。
2. 小雞不能脫節，否則就算老鷹吃掉。
3. 吃掉的小雞，就失去了遊戲的權利。
4. 五分鐘之後，重新再選出老鷹和母雞，繼續第二次遊戲。

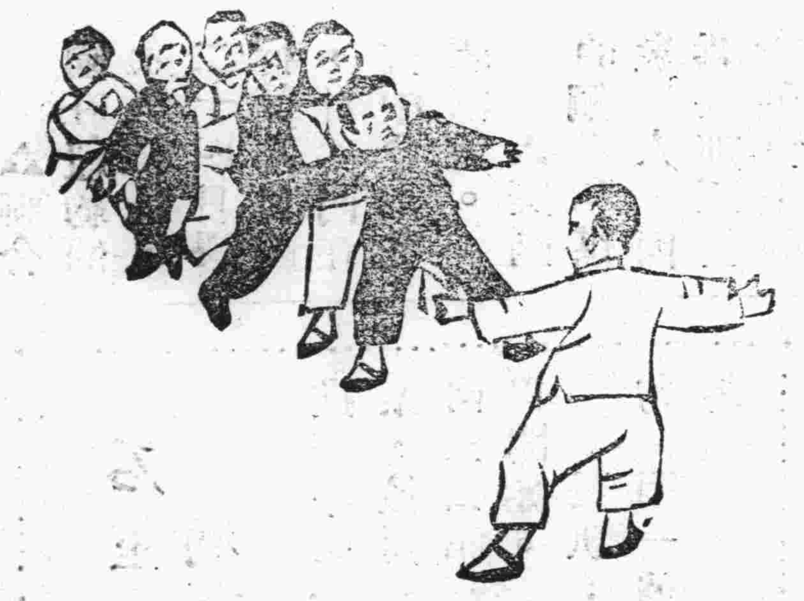

小辭典　淋巴

毛細管內的血，其中一部分的血漿，從管壁滲出，進入周圍的組織間隙內，以營養該部的組織，叫做「淋巴」。在淋巴管的中途，有許多小塊，就是淋巴腺。它能濾去淋巴液中混入人體內的細菌，人的身體。如果染着傳染病時，淋巴腺往往腫脹，因為細菌留在淋巴腺內，淋巴腺自己輕度發炎之故。譬如瘰癧是頸淋巴腺留結核菌而發的炎症。

訂戶注意

報送不到，請打電話：一五六八，通知本報。

兒童健康

白虱

C調 3/4

6 1̇ 3 5 6 | 5 3 5 6 1̇ |
衣服不乾淨，白虱生一身，
2. 23. 2 1 7 1̇ |
牽來牽去癢得很，
6 5 6 6 1̇ | 1̇ 7 6
不但損失血，還給人
1̇ 2 1̇ | 3 — — ||
家要看輕.

自貢小學近況

—本報自貢市通訊—　艾白

▲該校今年，新添了一班幼稚班，專門聘請學幼稚師範的老師來担任。

育材小學

因為各種報紙對小朋友的影響，使他們的心理對新聞記者異常羨慕。每上公民課時，皆一致要求先生講報館的組織，并發出『新聞記者是什麼樣子？』的天真問話。近聞該校教師，在設法利用小朋友的這種情緒，針對教學。

▲兒童自治區選舉區長，熱鬧非常，競選的同學很多，都願與大家同學服務的。

炭商小學

本期學校更換校長後，同學的死讀書風氣，已大有轉變；課餘時，跳舞、打球、唱歌，頗得生氣勃勃。

▲兒童日報在這裏很受歡迎，每班皆有訂閱，一共不下四五十份。

丹方

△嬰孩患臍風—用全蠍二十個，頭尾俱全，去毒，用好酒塗炙為末，麝香一字，另研，共為細末；用半字，以金銀煎湯，調服，即效。

▲小兒耳瘡—用胡粉和土塗之。

▲小兒鼻痔—胆礬燒至煙盡，研末摻之，即愈。

美國工潮仍很嚴重
印度注重基本教育

△聯合國在紐約的永久會址，二十四日舉行奠基典禮，杜魯門在會中會經發表演說。

△美國的鋼鐵和煤炭工人，因爲要加工資，罷工很久，對社會上的影響，十分重大；現在能工還沒有解決，杜魯門總統，打算親自來調解這件事情。

（杜魯門像）

△法國的新內閣，還沒有組織成；天主教人民共和黨的領袖——皮杜爾，又出來領導組閣。

△印度政府，很注重國民基本教育，它已征調了很多的大學生，受特別訓練，以備担任基本教育的工作。

天下大小事

石室高琦課外活動 將請華大同學指導

（本市訊）石室中學和高琦中學，爲了改進初中同學的課外活動起見，已經與華西大學教育系，量商好一種辦法，就是請華大的同學，到那兩校去指導學生活動；幷且決定在最近，就可以開始。

又訊：石室中學的王校長，預備在十二月中旬，開一個教育檢討會，請學生的家長，和新聞界出席，共謀改良該校的校務。

樹德二校五下級
蕭鳳是個好孩子
★老師叫大家都效法她★

（本市訊）樹德二校在上星期三的下午，五下級有幾位男同學不守教室的秩序，違犯了校規，把我們熱心教學的級任黃超[illegible]老師氣壞了，他說不願再教我們了！大家聽了，不約而同的大哭起來，因爲大家都捨不得黃老師。後來大家誠懇的悔過請求，黃老師答應，只要大家能自治，他仍然教我們。——大家聽了，除特別自愛外，又都轉憂爲喜了。

又訊：該班有位女同學，名叫蕭鳳，品學兼優：黃老師要我們都效法她。因爲她是湖北人，所以我們都說：『我們要效法湖北姐姐才對呀！』（小記者黃吉清）

省立成中自治會
昨天下午開會

△（成中通訊）成中學生自治會，昨天（廿五日）下午四時在高中部開會，商討請求增加設備（如添置風琴），開闢運動場，培修教室等事項。

△近日來，班上打乒乓球和下相棋的風氣轉盛，同學對『玩』的情緒，都熱烈得很。（小記者王榮貴）。

市立一中學生 張治清會吃虧
當心拍花賊！

（本市訊）市立一中初中同學張治清，年十三歲，住在本市白絲街十五號。上月三日，他到學校去繳費，不料竟失蹤了；他的父親找他很久，居然毫無音訊。最近他又自動回來，據他說：他去繳費那天，去到學校時，辦公時間已經過了，詎料一出校門，便有一個男子，用手任他身上拍了一下，他郎時失去知覺，醒來已置身荒山中，他被賊黨拘留了五十多天，前幾天才乘隙逃了回來。

兒童日報 畫刊

第一期

伊索寓言

●沙蒙插畫●

牛和車軸

一輛載重的貨車，由一隊牛拖着，沿一條鄉間的小路前進。車軸軋軋地呻吟起來，響得很厲害。那些牛就轉身對車輪說：『喂！一切勞苦，全由我們担負，應該呻吟的是我們，不是你啊！』——最受苦的人，呻吟最少。

發刊的話

兒童是愛美的：喜歡看圖畫，而不喜歡看文字，用圖畫去教育他們，比文字的影響更大！許多實物的形象，也決非文字所能形容，本刊出版，就在灌輸兒童以文字以外的知識。

馨兒週記 遠足記

（一）出發（二）撲蝶
（三）離隊（四）落伍

大風作

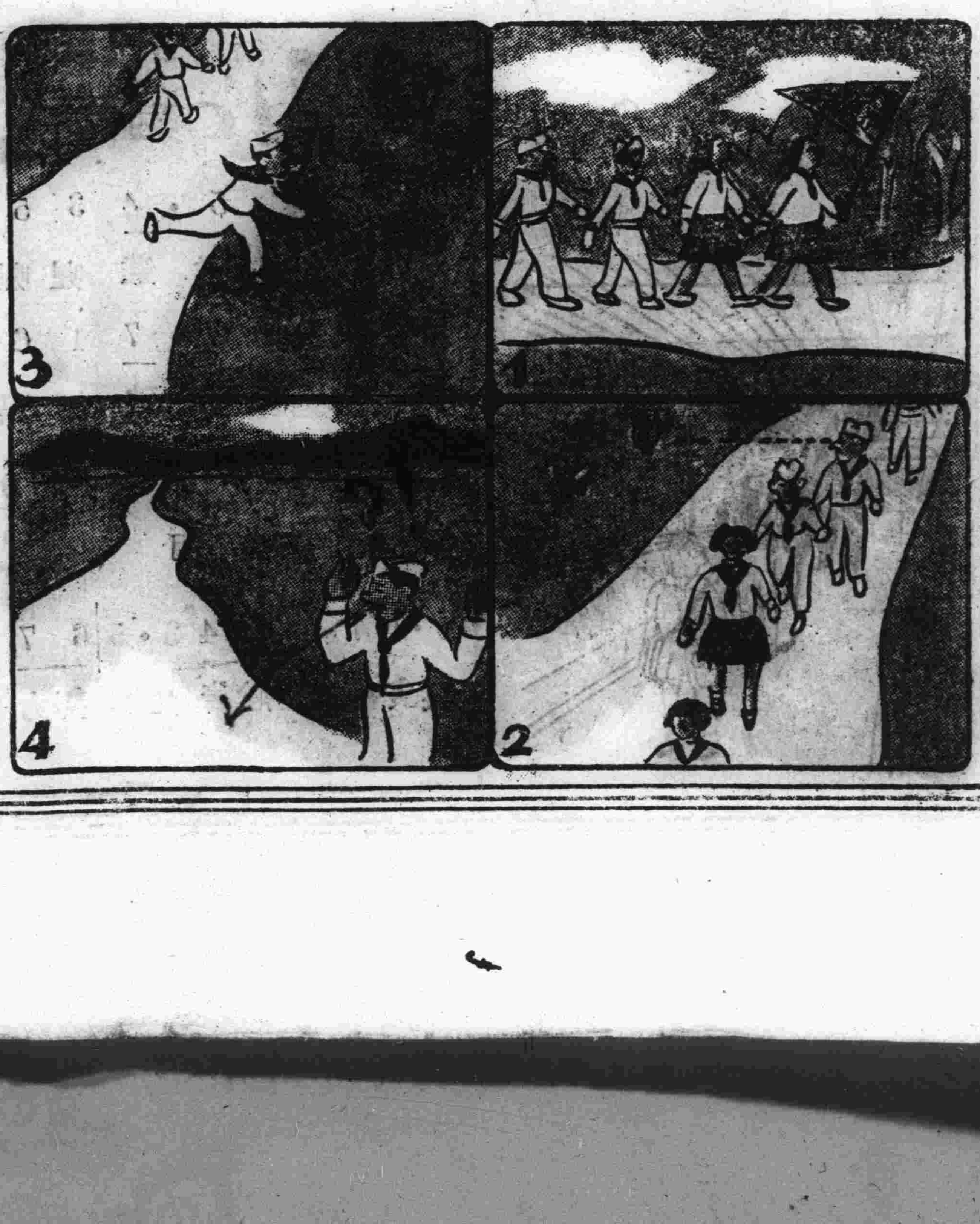

學習民主

成都市七區中心校兒童自治實驗區選舉區長會場速寫（牧）

●小工藝● 彎彎鏡

李惠

我來教你做一個怪鏡子，它很特別，能使你的視線轉彎去看東西，好像潛水艇裏的潛望鏡一樣。

先剪一個長方厚紙，如圖甲。它闊十寸，長四寸三分。你把它照圖畫上虛線，將塡黑部分剪掉，實線剪開。把它依虛線摺成長盒子如圖乙，用漿糊把接口粘緊，乾後再把它折如圖丙，也把接口粘緊；另外找二張黑紙如圖丁，各粘上一寸見方的二塊玻璃，如圖丙，把它斜粘在鏡筒的拐彎處。這樣你便可由鏡筒的一端望到拐彎方向的景物了。如再用彩紙把它糊上，更加美觀。

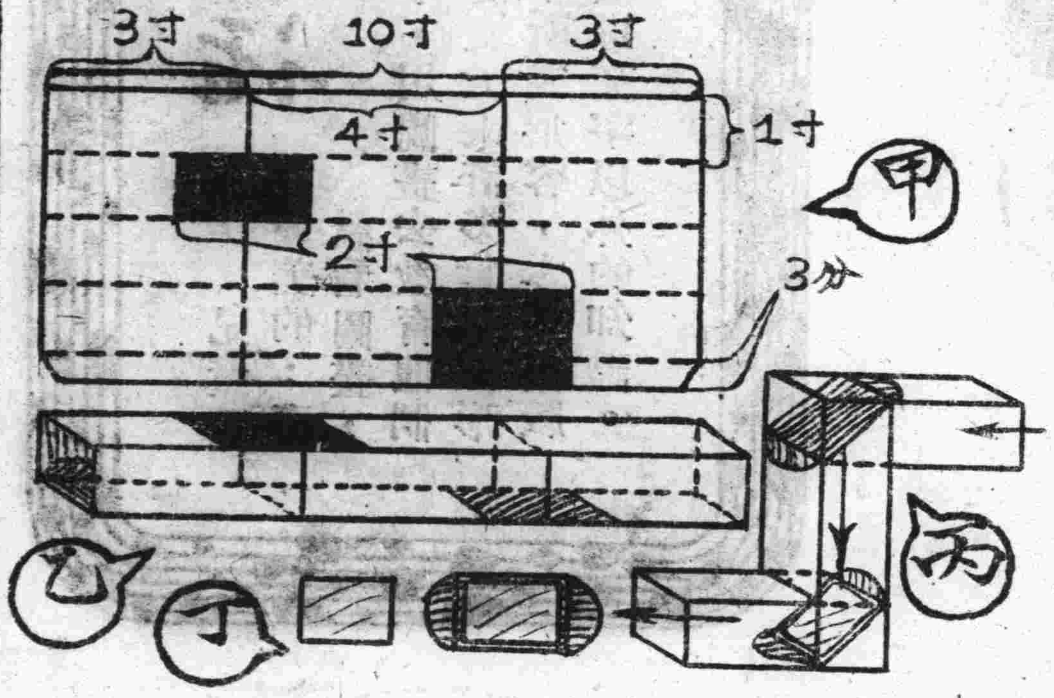

蛇聽音樂

人愛音樂，動物也愛音樂，上圖是印度國的土人吹笛給毒蛇聽，毒蛇向着他把頭竪起，並隨聲將頭擺動，很合節奏。

誰最高？

請看下面圖裏的三個人，那一個最高？你再用尺量量，就曉得你的眼睛看錯了。

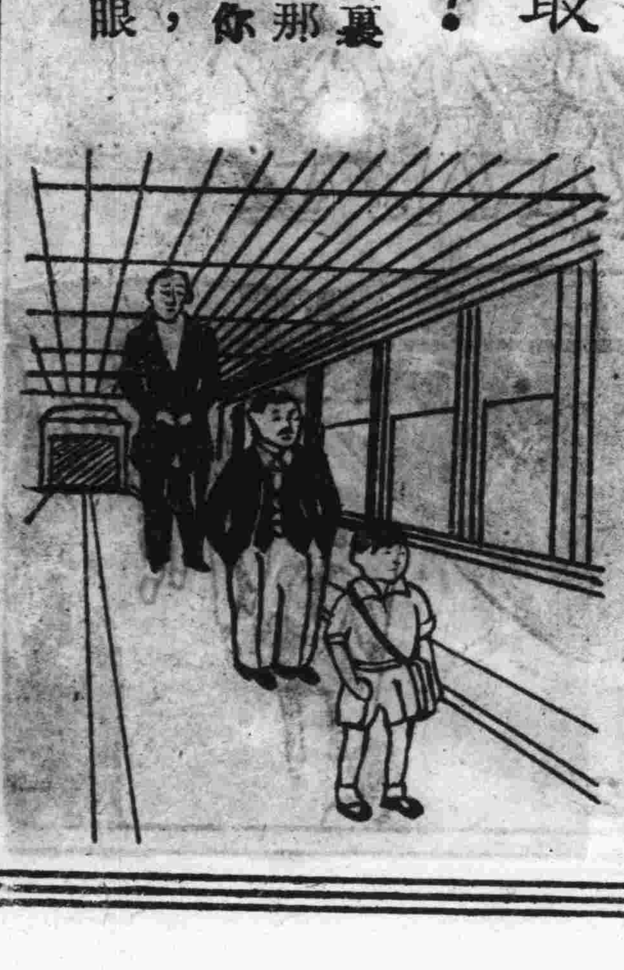

兒童歌曲選

晨

C調 4/4　李鴻梁作

5・4 3 5 | 1—・0 |
雄雞喔喔　啼

6・7 1 6 | 5—・0 |
啼破了黑　夜

6・7 1 2 | 3—・0 | 2・3 2 5 | 1—・0 |
喚出了光明　人們起來罷

1・6 7・6 | 5・4 3・5 | 6 7 1 2 3— | 2 3 2 5 1— ||
莫貪睡了　趁着光明　努力前進　努力前進